Belladoor

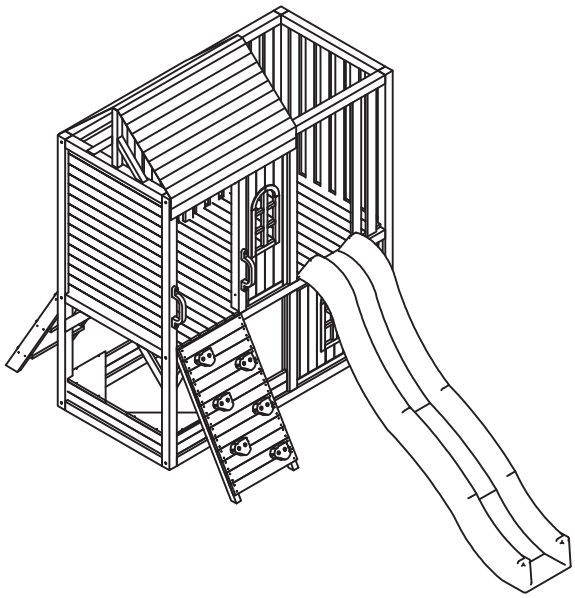

1	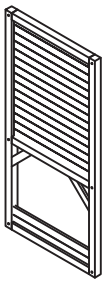	1PC	5		1PC
			6		1PC
2	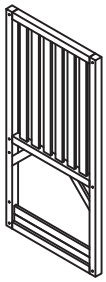	1PC	7		1PC
			8		1PC
3	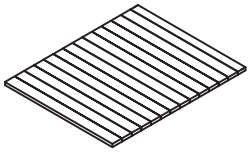	1PC	9		1PC
4	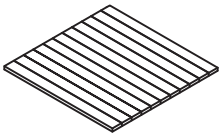	1PC	10		2PCS

NO:8-1

Hergestellt für OBV Holding GmbH, Reichertweg 25, 63069 Offenbach

Belladoor

11	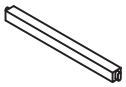	1PC	22		2PCS
12	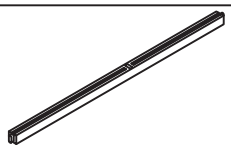	1PC	23	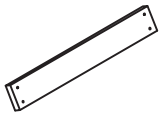	7PCS
13	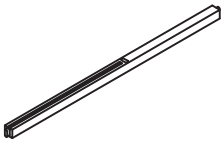	1PC	24	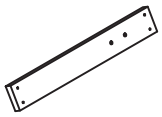	6PCS
14	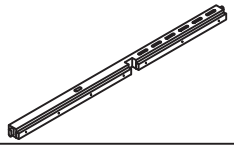	1PC	25	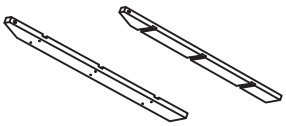	2PCS
15	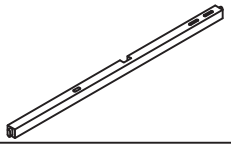	1PC	26	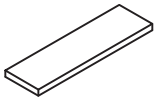	3PCS
16	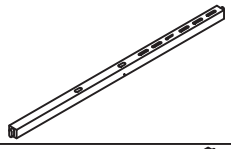	1PC	27		2PCS
17	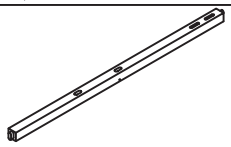	1PC	28		1PC
18		8PCS	29		1PC
19		2PCS	30	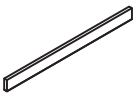	2PCS
20		1PC	31		2PCS
21		1PC	32	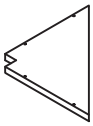	3PCS

NO:8-2

Hergestellt für OBV Holding GmbH, Reichertweg 25, 63069 Offenbach

Belladoor

33		4PCS	H		1PC
34		4PCS	I	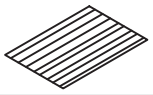	1PC
A	3*30	8PCS	J	6*40	10PCS
B	3. 5*40	77PCS			
C	3. 5*60	31PCS			
D	5*70	40PCS			
E	M8*35	12PCS			
F		6PCS			
G		4PCS			

1

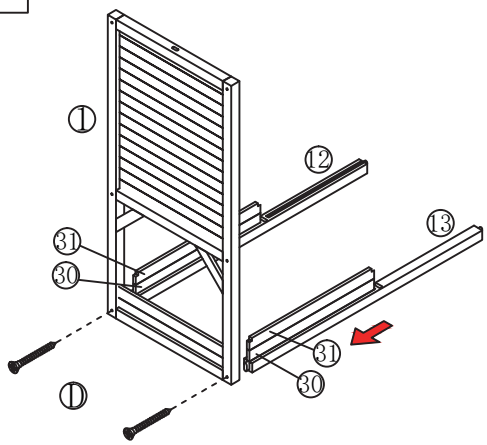

2

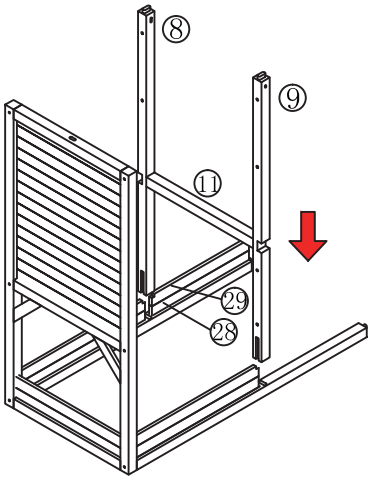

3

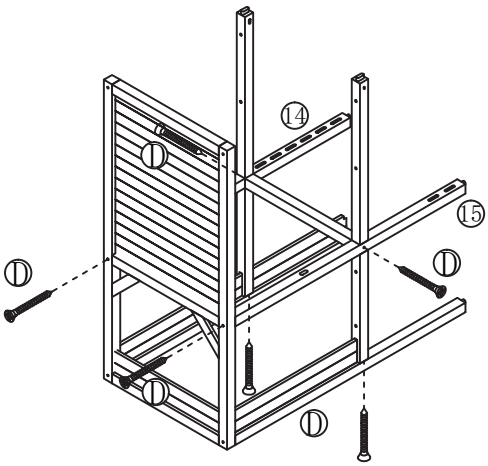

NO:8-3

Hergestellt für OBV Holding GmbH, Reichertweg 25, 63069 Offenbach

Belladoor

4

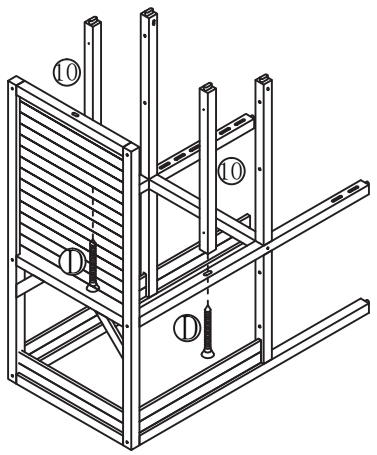

5

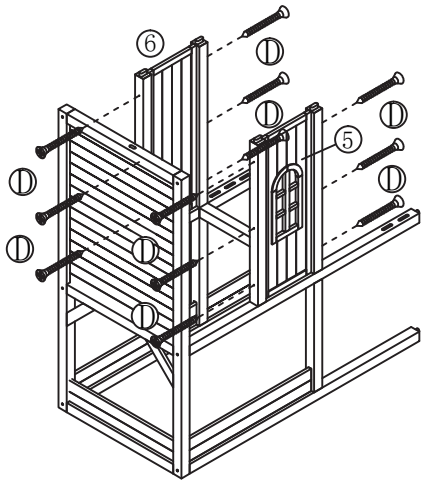

6

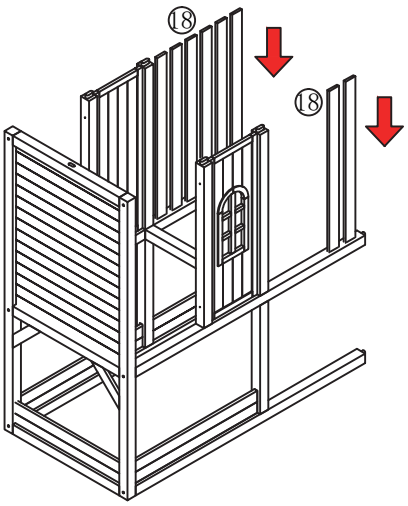

7

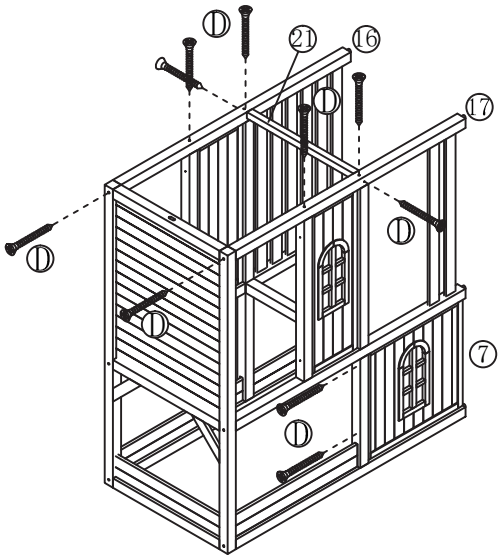

NO:8-4

Hergestellt für OBV Holding GmbH, Reichertweg 25, 63069 Offenbach

Belladoor

8

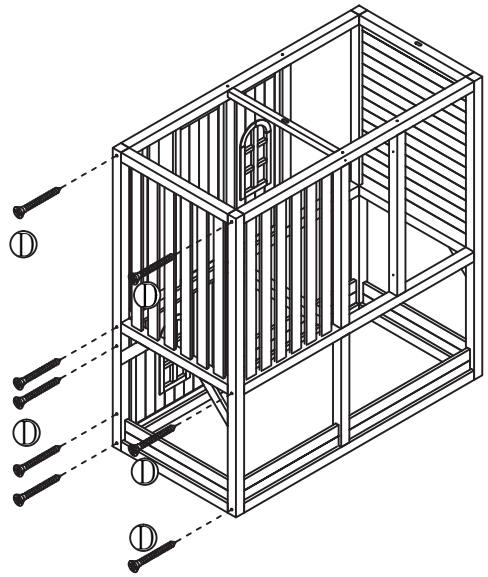

9

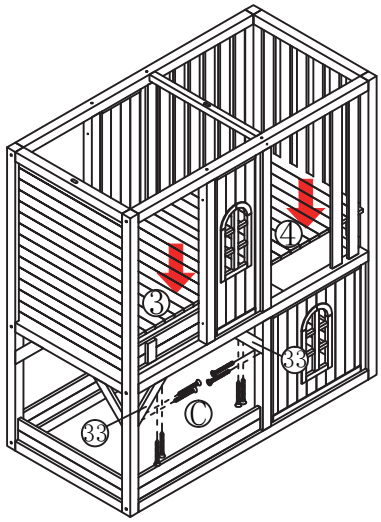

10

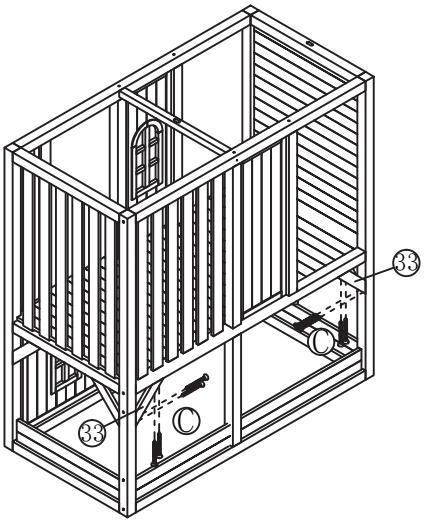

11

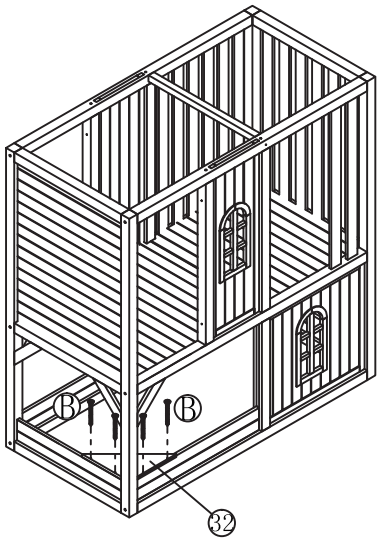

NO:8-5

Belladoor

12

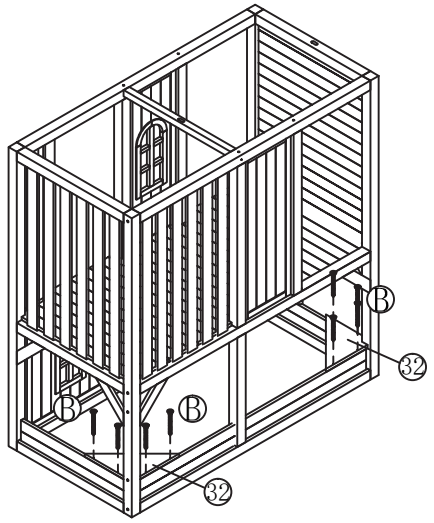

13

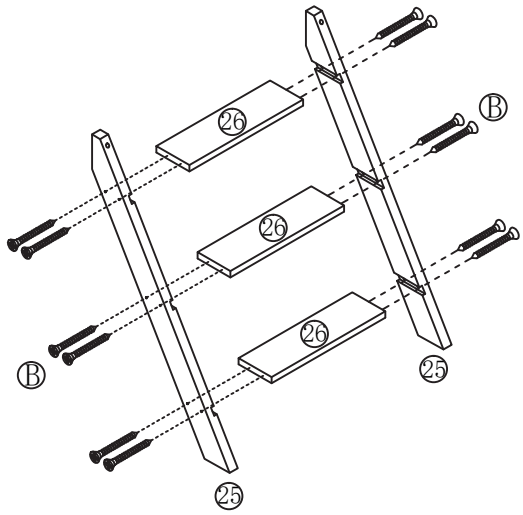

14

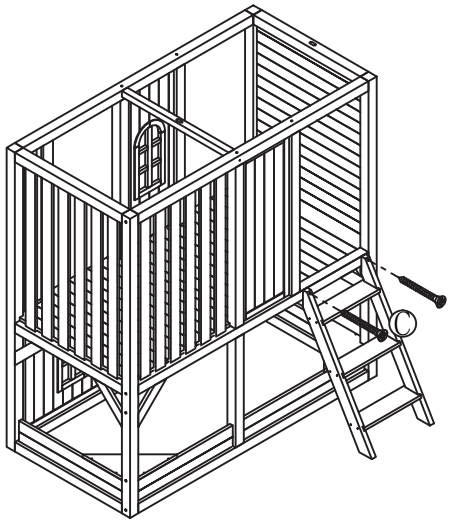

15

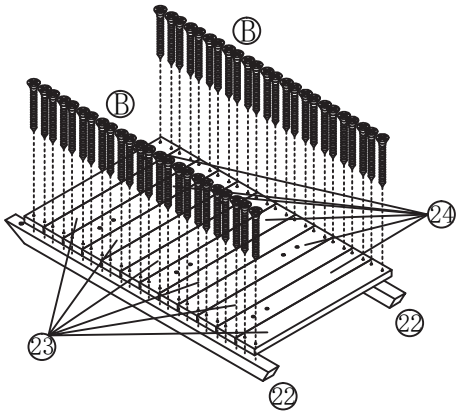

NO:8-6

Hergestellt für OBV Holding GmbH, Reichertweg 25, 63069 Offenbach

Belladoor

16

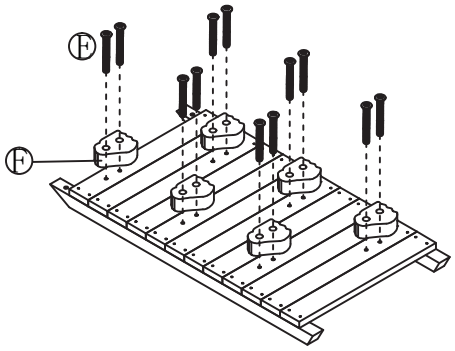

17

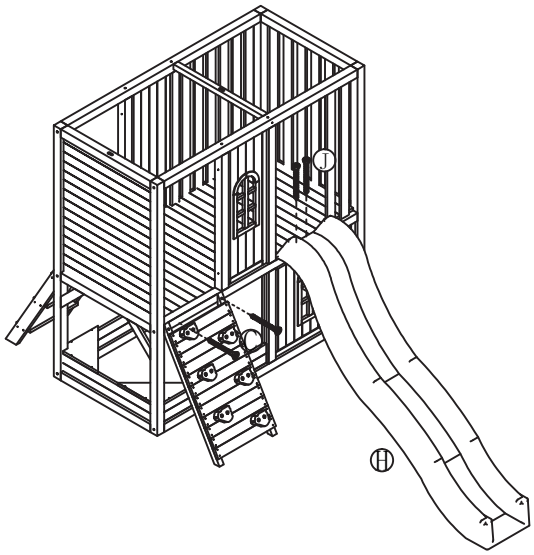

18

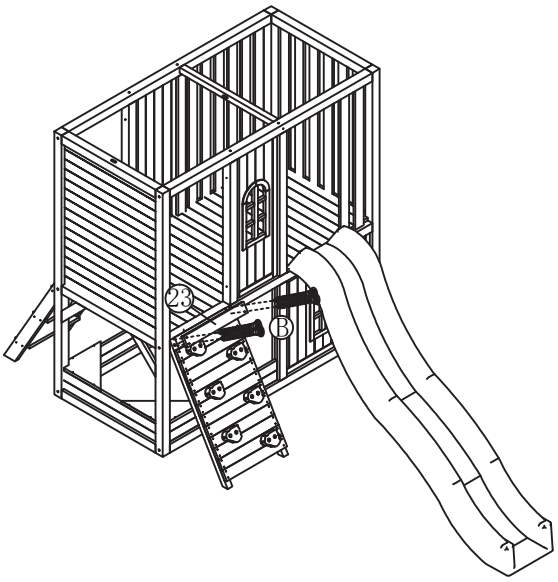

19

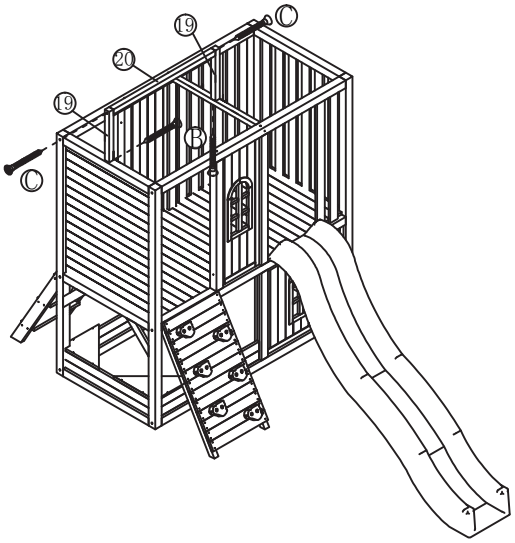

NO:8-7

Hergestellt für OBV Holding GmbH, Reichertweg 25, 63069 Offenbach

Belladoor

20

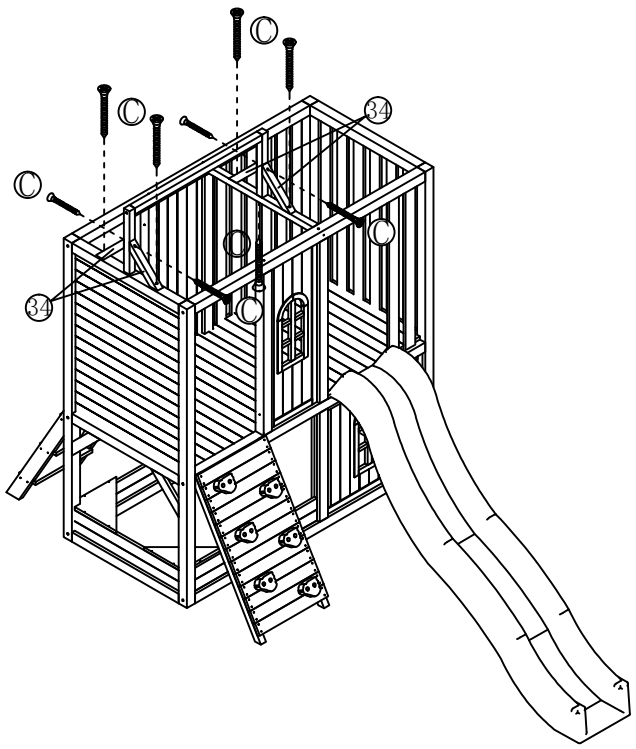

21

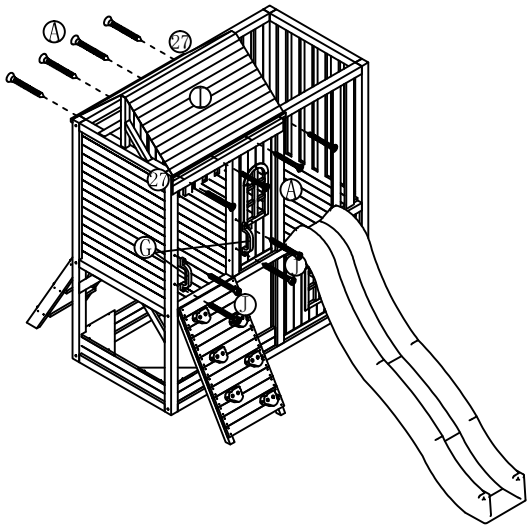

22

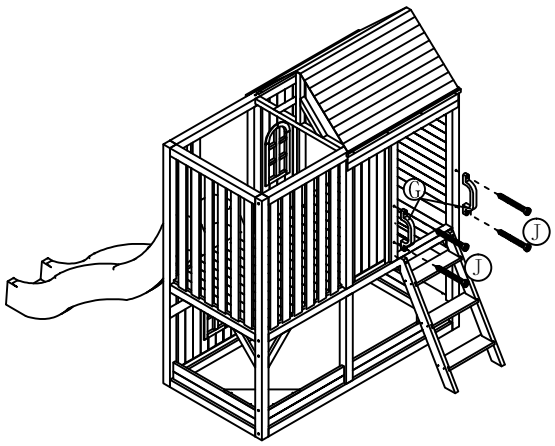

Hergestellt für OBV Holding GmbH, Reichertweg 25, 63069 Offenbach NO:8-8

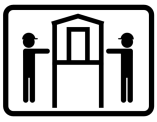

ACHTUNG! ERSTICKUNGSGEFAHR.

NICHT für Kinder unter drei Jahren geeignet wegen verschluckbarer Kleinteile.